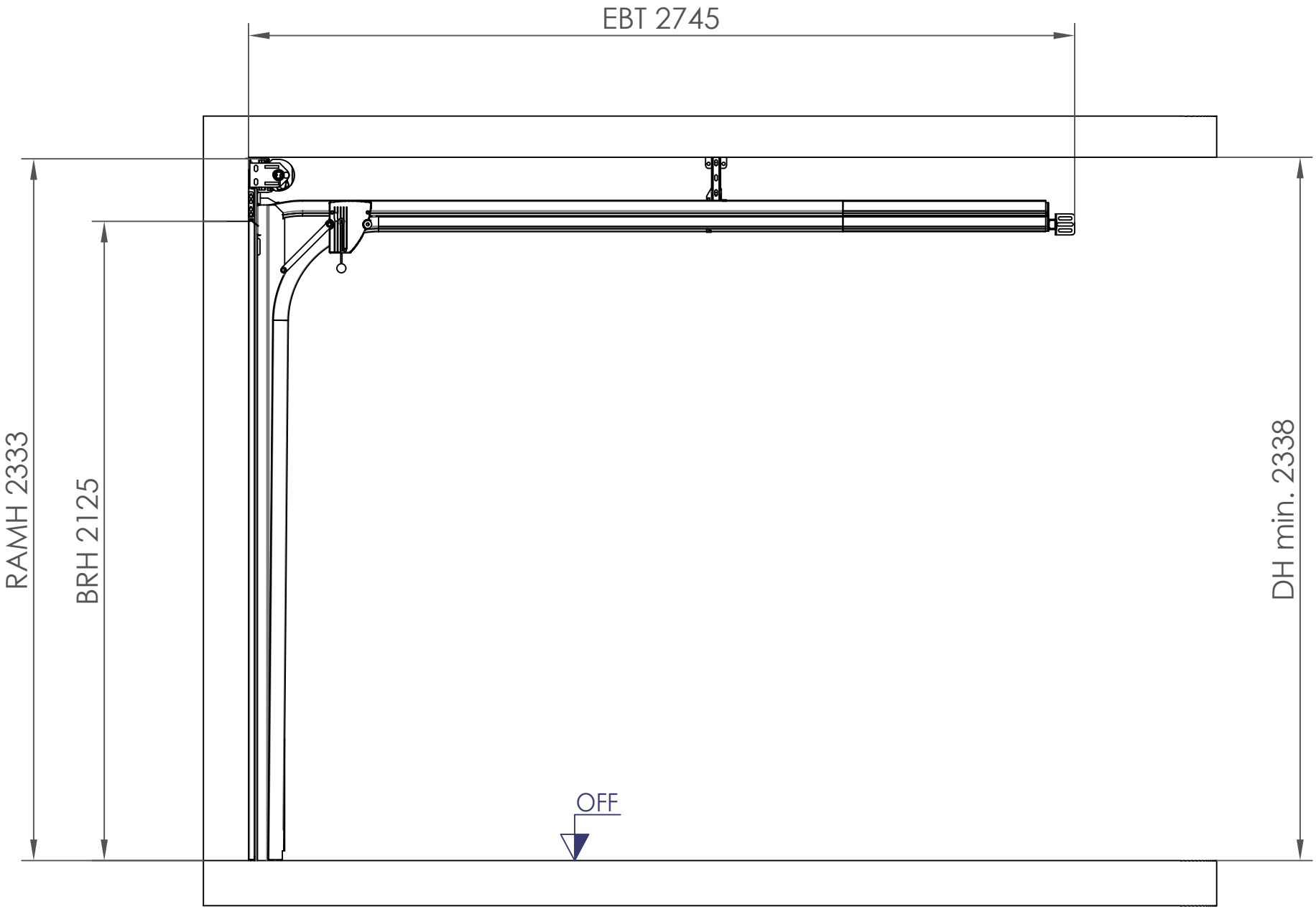
EBT 2745
RAMH 2333
BRH 2125
DH min. 2338
OFF