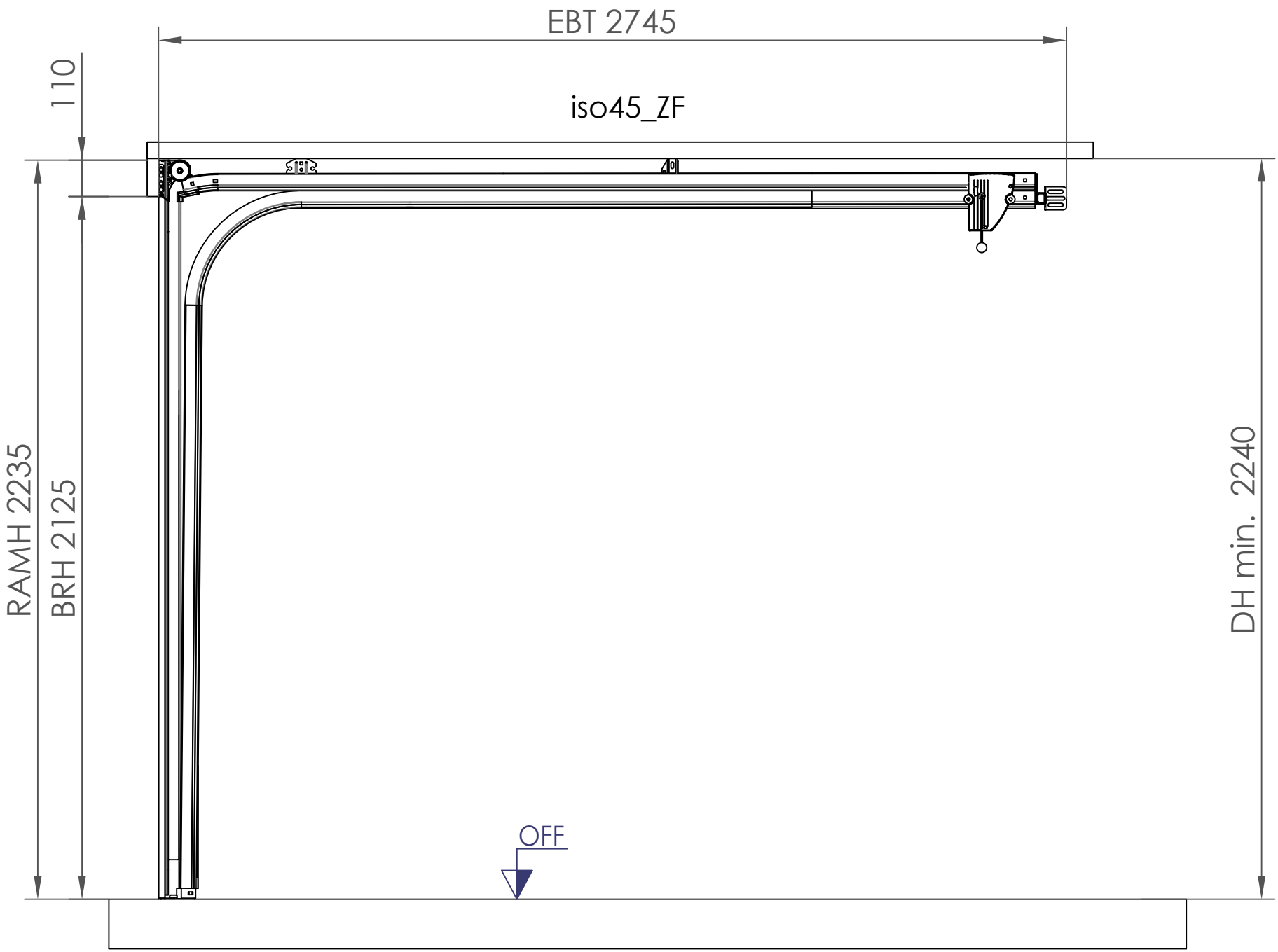
EBT 2745
110
iso45_ZF
RAMH 2235
BRH 2125
DH min. 2240
OFF